KAISERLICHES PATENTAMT.

AUSGEGEBEN DEN 5. MÄRZ 1891.

PATENTSCHRIFT

— № 55495 —

KLASSE 77: SPORT.

LEOPOLDO SILVA IN CANTAGALLO (BRASILIEN).

Luftschiff.

Patentirt im Deutschen Reiche vom 5. Juli 1890 ab.

Der in der beiliegenden Zeichnung dargestellte Ballon des Luftschiffes hat die Form zweier an ihrer Basis zusammengesetzter abgestumpfter Kegel, welche in einem gewissen Abstand von ihren Endflächen $a^1 a^2$ flach zusammengeschnürt sind. Die gehörig wattirten versteiften Endflächen $A B$ bilden alsdann zwei infolge der Einschnürung $a^1 a^2$ in waagrechter Ebene drehbare Steuer, welche aus demselben Stoff wie der Ballon hergestellt und ebenfalls wie dieser mit Gas angefüllt sind. Der Korb E ist an dem Netzwerk P des Ballons mittelst der starren Stangen $D D$ angehängt, am hinteren Ende mit einem leichten, aber grofsen Steuer C und am vorderen mit zwei Schrauben $F G$ versehen, welche, hinter einander angeordnet, von dem schematisch dargestellten Motor H aus in entgegengesetzter Richtung zu einander angetrieben werden. Die Welle O^1 der einen Schraube ist dementsprechend hohl und die andere O der zweiten Schraube durch erstere hindurchgeführt. Die Steuer A und B sind beiderseits durch die über Rollen M geführten Seile $J K$ mit dem Steuerrad N und das Steuer C durch Seile L mit K derart verbunden, dafs alle drei Steuer durch das Steuerrad N gleichzeitig in der gewünschten Richtung gedreht werden können.

PATENT-ANSPRUCH:

Ein Luftschiff mit Ballon von der Form zweier an ihrer Basis verbundener abgestumpfter Kegel, welche in gewissem Abstand von ihren Endflächen (bei $a^1 a^2$) eingeschnürt sind und dadurch zwei in waagrechter Ebene drehbare Steuer bilden, welche mit dem Steuer des Korbes gleichzeitig gestellt werden.

Hierzu 1 Blatt Zeichnungen.

BERLIN. GEDRUCKT IN DER REICHSDRUCKEREI.

3

LEOPOLDO SILVA IN CANTAGALLO (BRASILIEN).

Luftschiff.

Fig. 1.

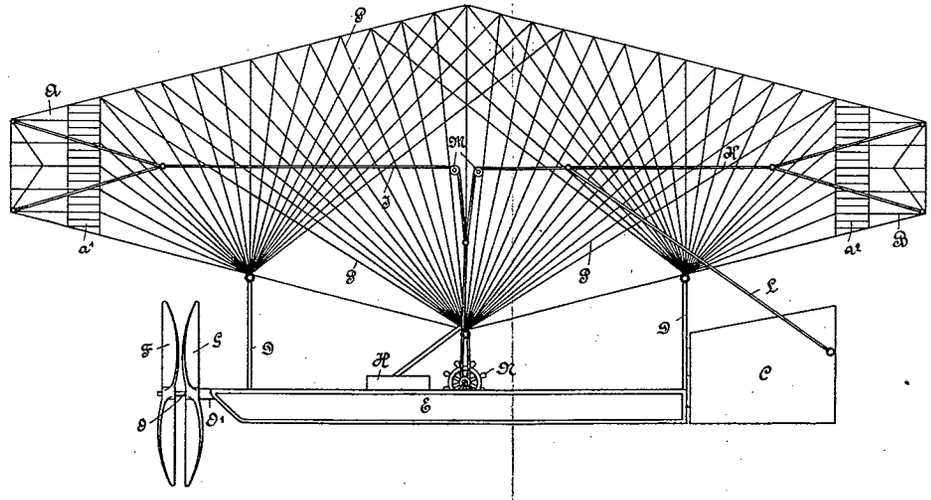

Fig. 2.

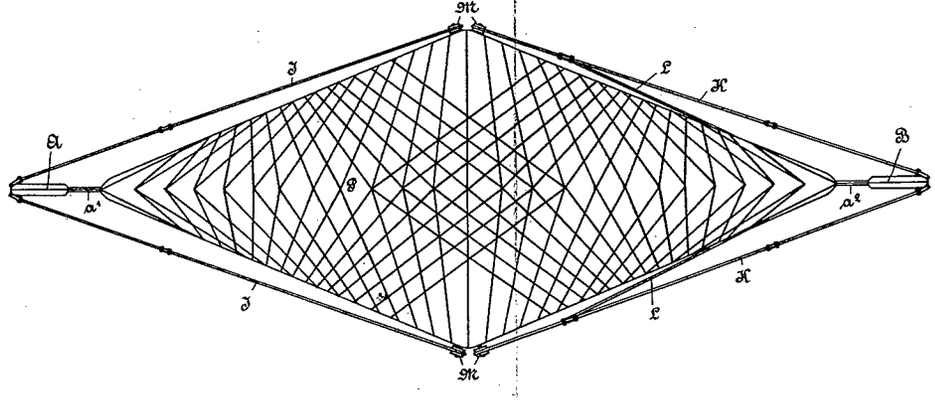

Zu der Patentschrift

№ 55495.

PHOTOGR. DRUCK DER REICHSDRUCKEREI.

LEOPOLDO SILVA IN CANT

Luftschif

Fig. 1.

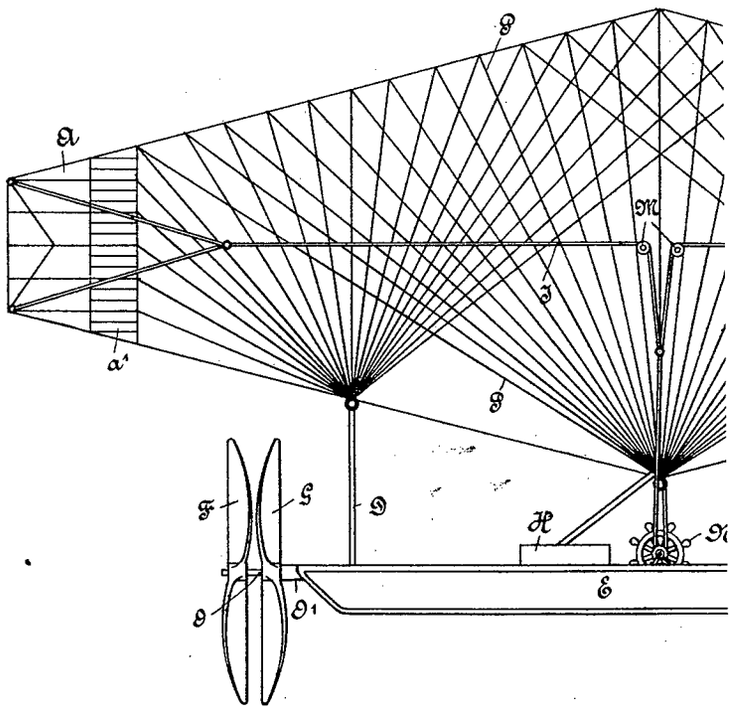

Fig. 2.

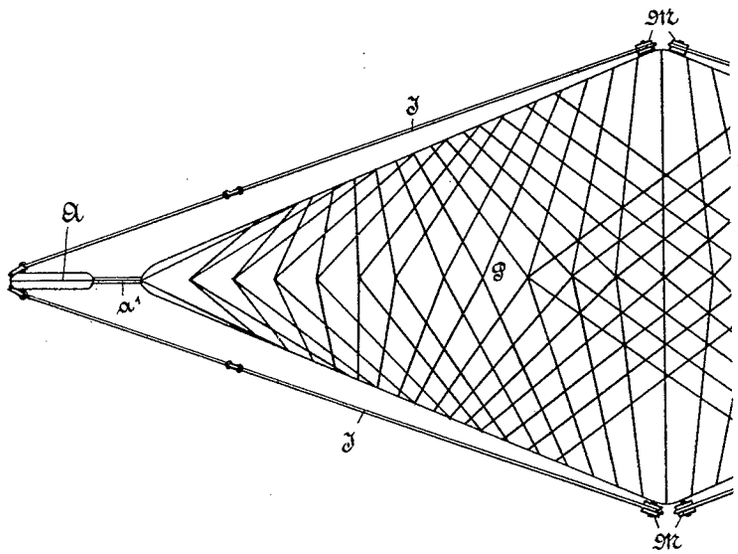

PHOTOGR. DRUCK DER REI

AGALLO (Brasilien).

f.

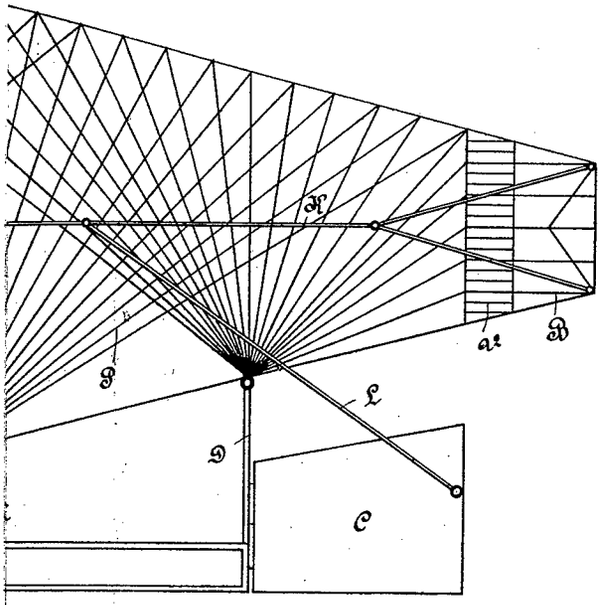

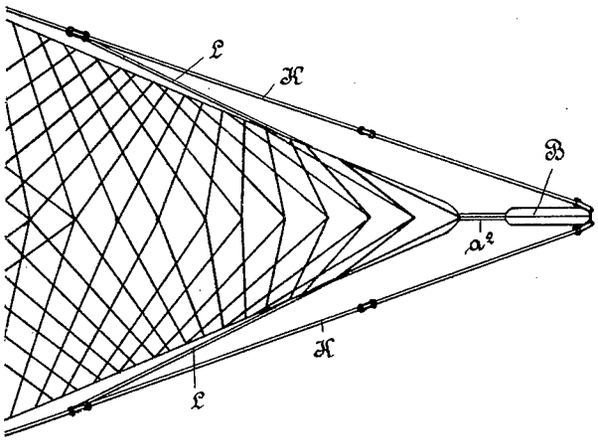

Zu der Patentschrift

№ 55495.

HSDRUCKEREI.